RX 生态系统合作伙伴解决方案

RX66T通用变频器解决方案

深圳中电港技术股份有限公司

解决方案简介

瑞萨电子与中电港联合发布基于RX66T的通用变频器方案，主频160M的RX66T可以覆盖全系列变频器和低成本伺服，扩展更多产品。 借助于RX66T强大的处理能力和丰富外设，可精确地同时控制多达四个电机，是传统电机控制以及需要多轴电机控制应用的理想选择，助力设备商简化设计，推动高性能通用变频器的快速部署。

主要特点

- 超高性价比，可覆盖适用于全系列通用变频器及低成本伺服器
- 最大160MHz工作频率的CPU内核和电机控制外设，能同时控制多大四台电机
- 内置的加密和安全功能为变频控制应用提供了新的附加价值
- 简易的电路板设计，大幅降低电机系统BOM成本

解决方案框图

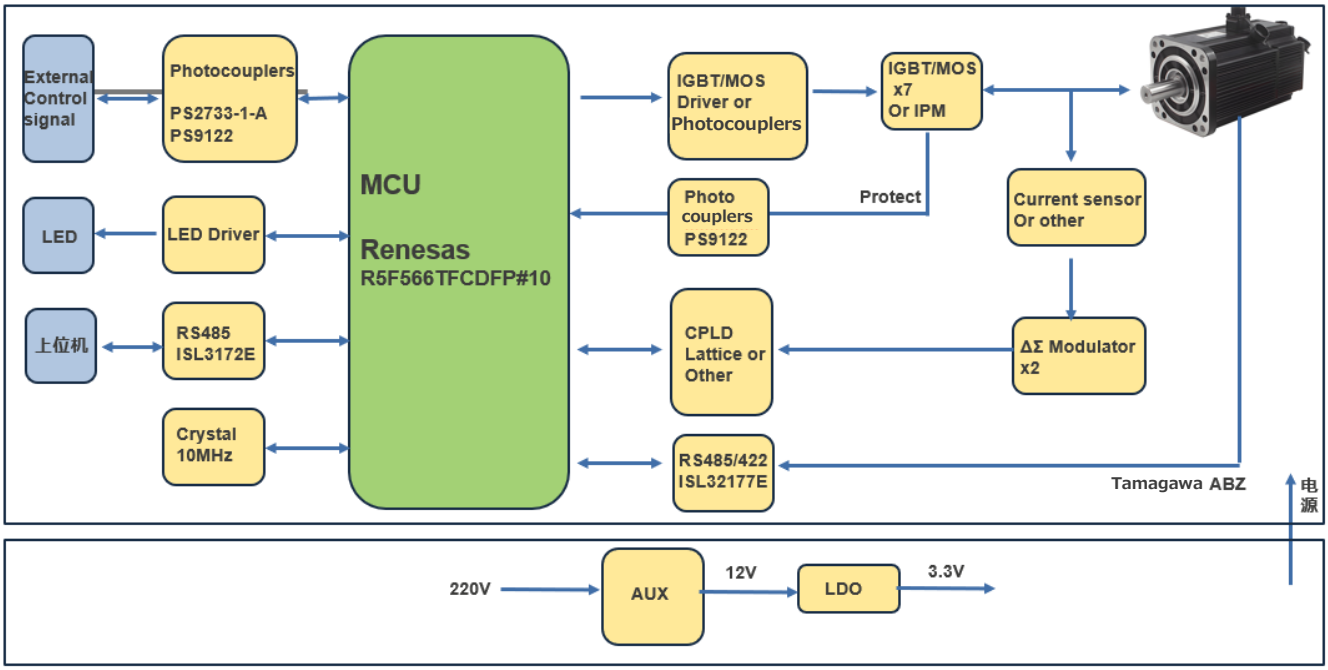

目标市场及应用领域

- 通用变频器
- 脉冲型伺服
- 机器人执行器

www.firefly.cecport.com/show/s/1608.shtml

2025.02

RX66T通用变频器解决方案

RX66T的通用变频器方案变频器和控制板

关于深圳中电港技术股份有限公司

中电港是行业领先的元器件应用创新与现代供应链综合服务平台，依托三十余年产业上下游资源积累、技术沉淀、应用创新，已发展成为涵盖电子元器件分销、设计链服务、供应链协同配套和产业数据服务的综合服务提供商。

关于我们-深圳中电港技术股份有限公司